Datablad

Varenummer: 03010030
Beskrivelse: Fluro ledhoved GASW 30
El-forzinket

Mål

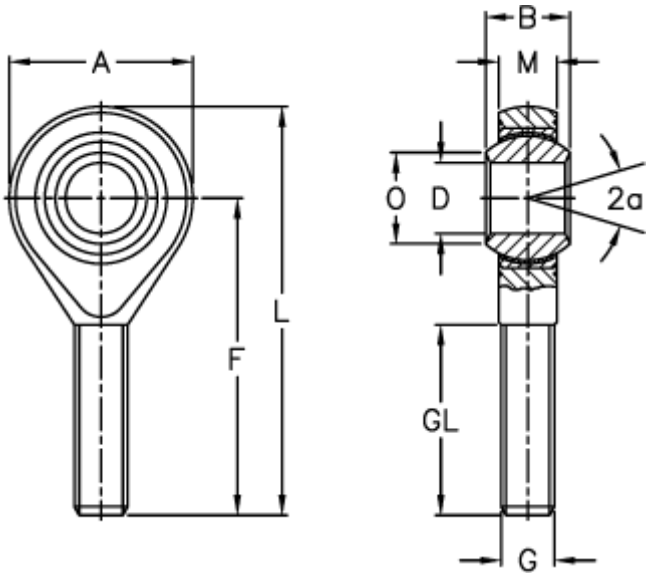

A	= 70	L	= 145
a (grader)	= 17	M	= 25
B	= 37	O	= 34.8
D	= 30	Statisk belastning C0 (kN)	= 82
Dynamisk belastning C (kN)	= 168	Tilladelige o/min	= 130
F	= 110	Vægt (g)	= 1030
g	= M30x2		
GL	= 71		

Dokumenter, målskitser og brochurer af enhver slags kan indeholde fejl for hvilke Brd. Klee A/S ikke hæfter.